TOPWOOD

DIBUJO DEL PERFIL

DUOLUX® 7

1”x4”

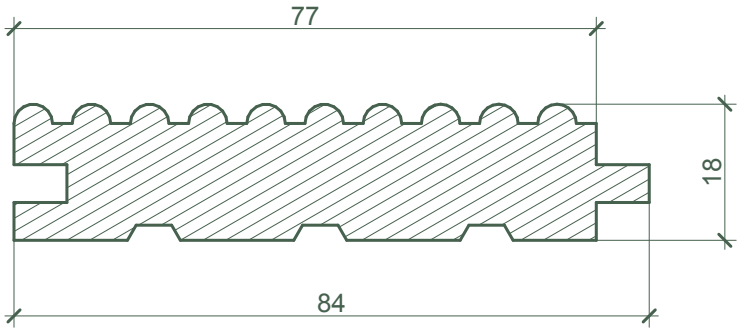

Perfil	Escuadría	Espesor (mm.)	Ancho (mm.)	Escala
Duolux® 7	1”x4”	18	84	1:1

TOPWOOD

DIBUJO DEL PERFIL

DUOLUX® 7

1”x5”

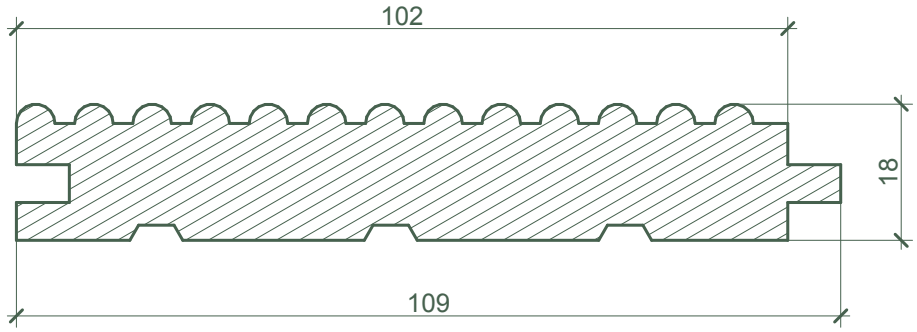

Perfil	Escuadría	Espesor (mm.)	Ancho (mm.)	Escala
Duolux® 7	1”x5”	18	109	1:1