TOPWOOD

DIBUJO DEL PERFIL

DUOLUX® 6

1”x6”

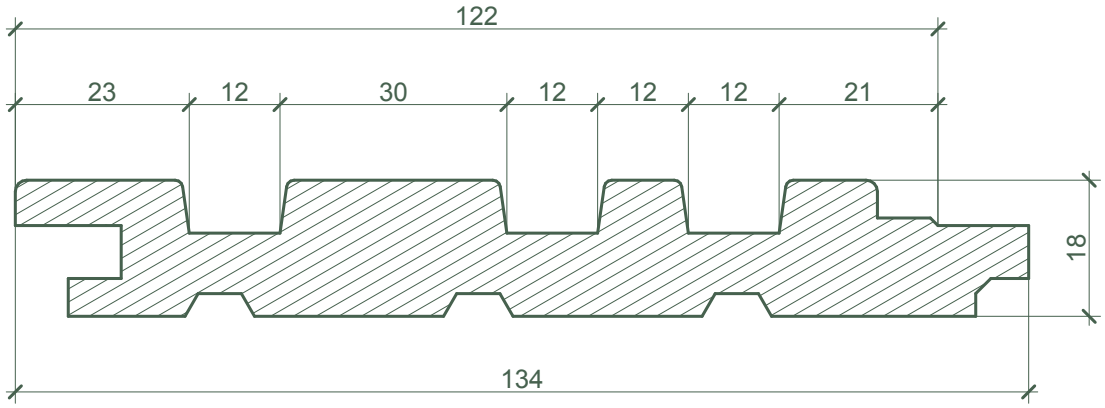

Perfil	Escuadría	Espesor (mm.)	Ancho (mm.)	Escala
Duolux® 6	1”x6”	18	134	1:1